名　称	投光器				図　番	AH-1033		
					型　番	FIC-400		
定　格	300V		極　数		尺度	1/4	重量	4.0kg

適合電球
反射型白熱電球（岩崎電気）
RF900WH　RS900WH
水銀電球（岩崎電気）
HR250N　HR300N
HR400N　HRF250X
HRF300X　HRF400X
BHRF750W

ソケット E-39

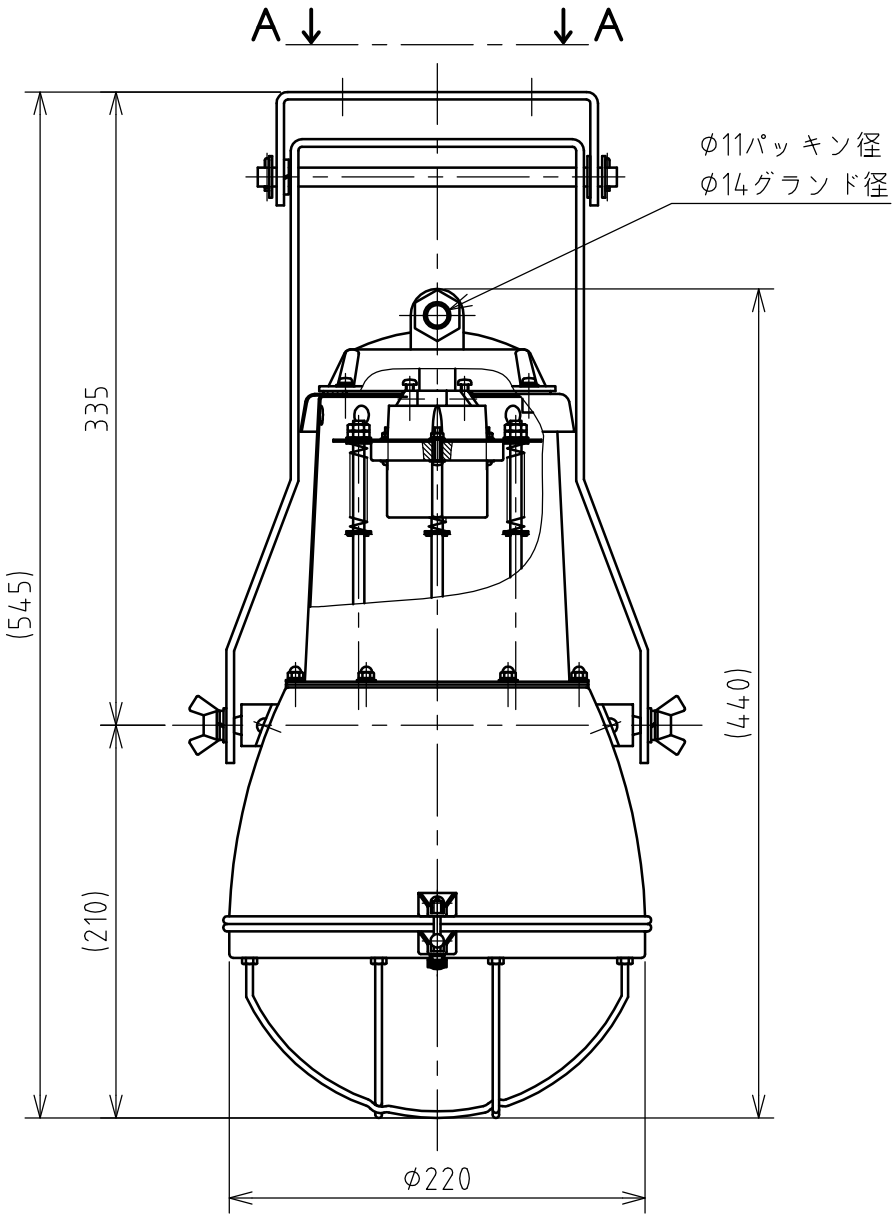

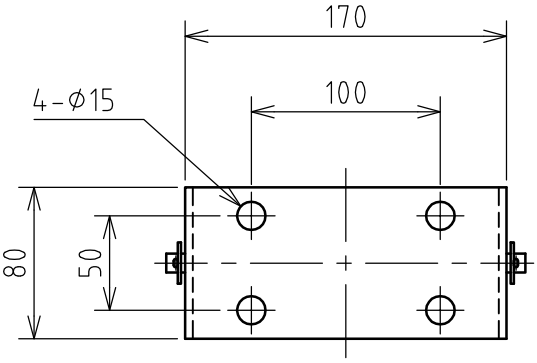

矢視A－A

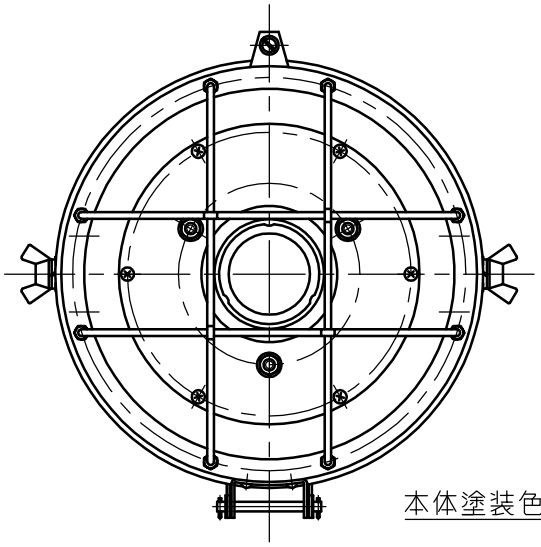

本体塗装色 5GB 6/2

年月日	2004.03.26	版　数	001	株式会社　泰和電器